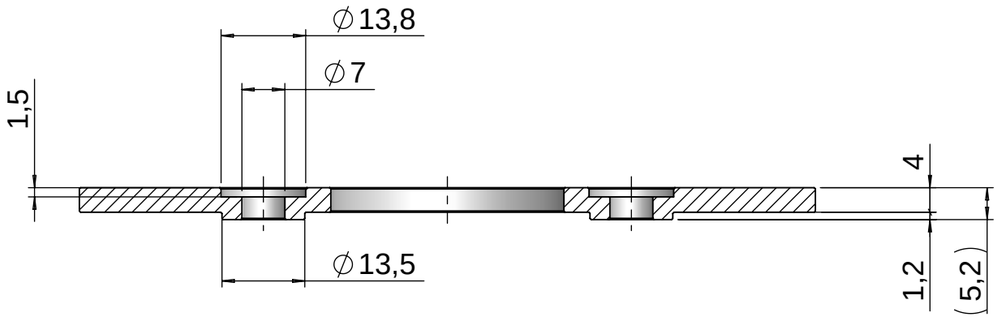

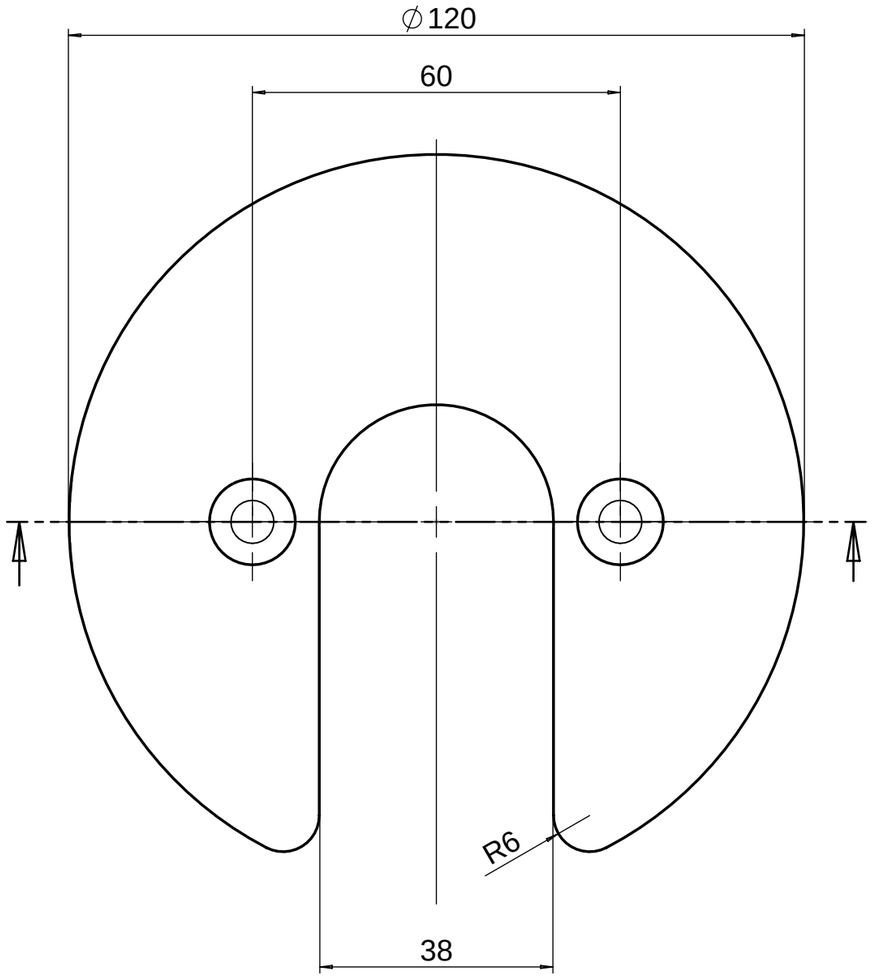

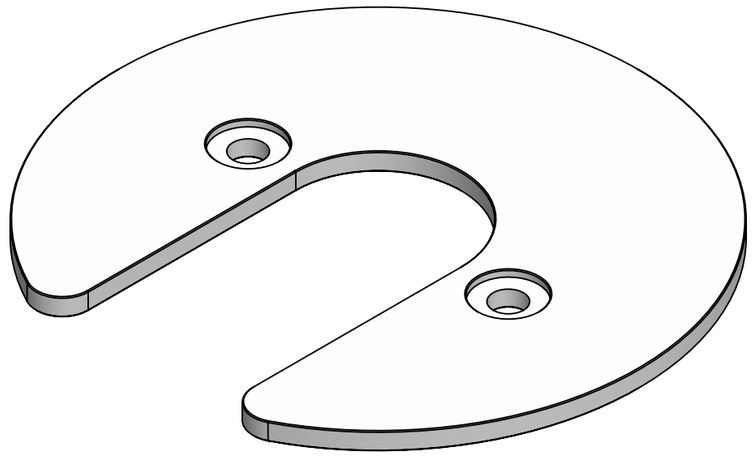

Bearbeitungsmasse ohne Toleranzangabe nach DIN ISO 2768-mK		Schutzvermerk nach DIN 34 beachten!			Massstab 1:1	Gewicht (kg): 0.261
					Werkstoff, Halbzeug, Rohteil-Nr. usw.	
Lªnge	Toleranz		Datum	Name	Benennung	
¿ber 0,5-6	Ñ0,1	Bearb	11.02.08	STM	Distanzscheibe D-4/120/38, verzinkt	
¿ber 6-30	Ñ0,2	Gepr	16.07.19	P.Lang		
¿ber 30-120	Ñ0,3	Freiga	16.07.19	P.Lang		
¿ber 120-400	Ñ0,5					
¿ber 400-1000	Ñ0,8					
¿ber 1000-2000	Ñ1,2					
¿ber 2000-4000	Ñ2,0					
		Nivell CH - 5620 Bremgarten Tel : + 41 / 56 6482380 Fax: + 41 / 56 6482381 E-mail: info@nivell.com			Zeichnungsnummer 3071-01	Index A1 / Blatt 1 von 3

Originalgrºsse der Zeichnung: A3	Ind.	Ï nd.-Nr.	Datum	Name	Ursprung:	Ers. f.:	Ers. d.: