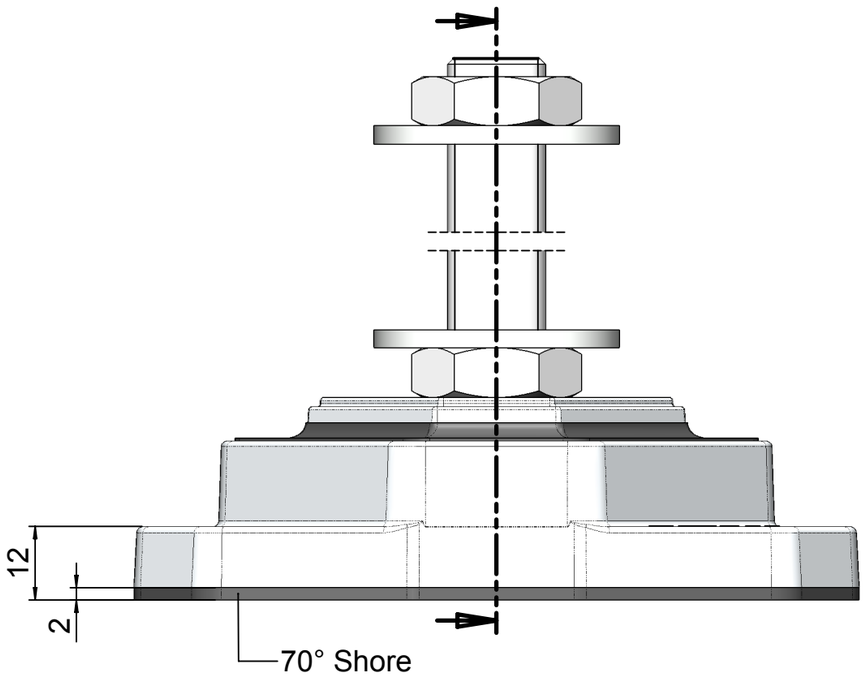

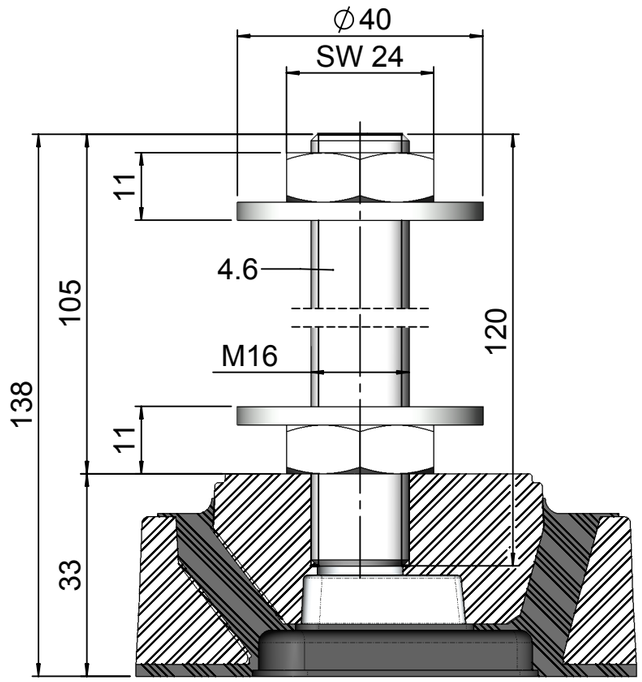

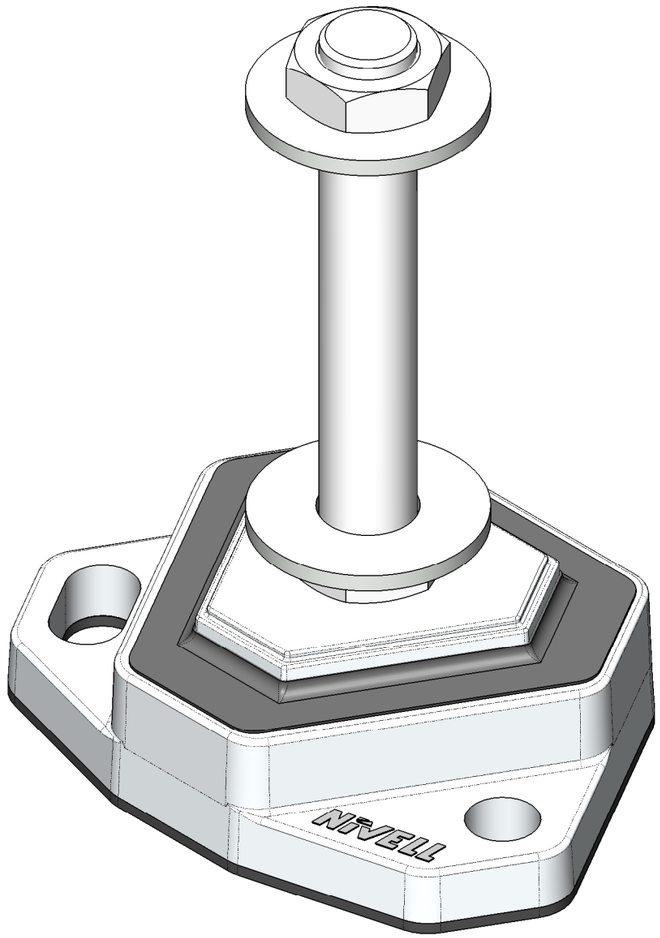

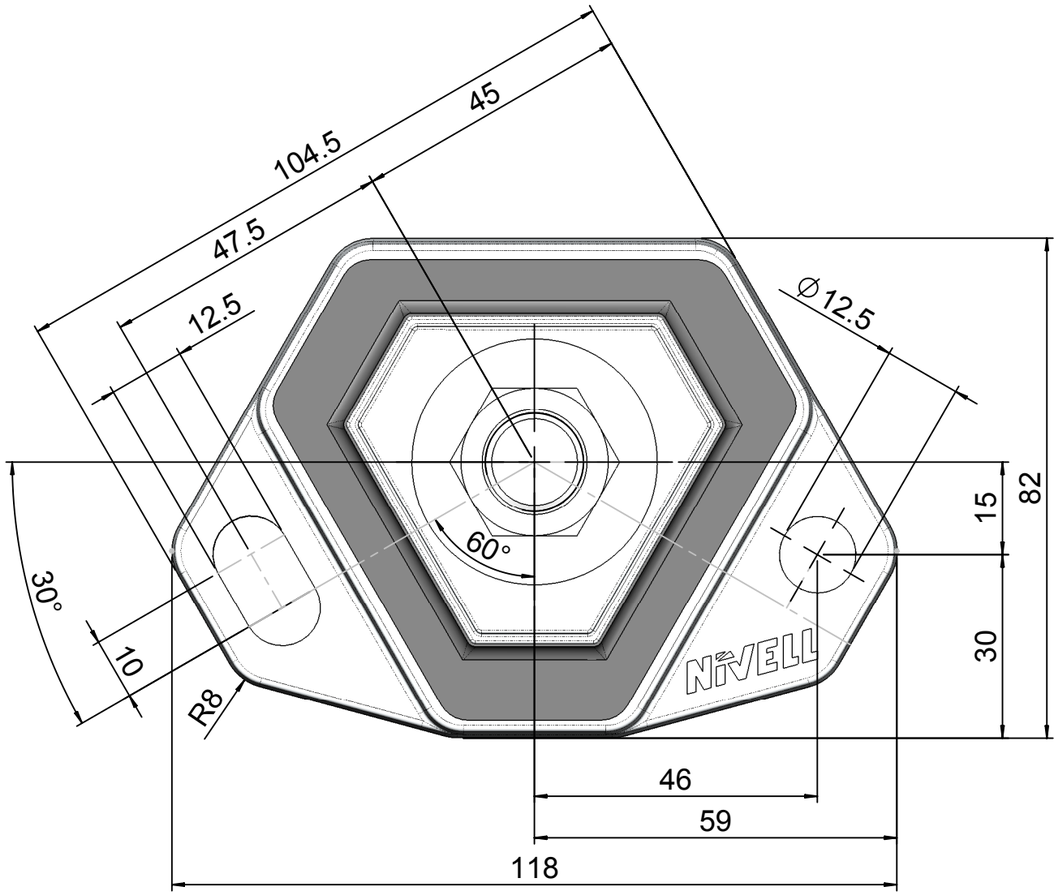

Données techniques

Shore		70 °
Charge recommandée	max.	3'500 N
Charge max.	max.	10'000 N
Poids		0.59 kg

Bearbeitungsmasse ohne Toleranzangabe nach DIN ISO 2768-mK		Schutzvermerk nach DIN 34 beachten!		Massstab 1:1	Gewicht (kg):
				Halbzeug: Rohteil-Nr.:	Korrosionsschutz:
Länge	Toleranz		Datum	Name	Benennung
über 0,5-6	±0,1	Bearb	08.12.11	STM	Silent-Delta SDS-70
über 6-30	±0,2	Gepr	08.12.11	P. Bucher	M16 x 105 (120)
über 30-120	±0,3	Freiga	08.12.11	R. Bizaj	ø12.5, 10x12.5
über 120-400	±0,5				
über 400-1000	±0,8				
über 1000-2000	±1,2				
über 2000-4000	±2,0				

Nivell
CH - 5620 Bremgarten
Tel : + 41 / 56 6482380
Fax: + 41 / 56 6482381
E-mail: info@nivell.com

Zeichnungsnummer	Index	Blatt
6030-00	A0	2 von 3

Ind.	Ønd.-Nr.	Datum	STM Name	Ursprung:	Ers. f.:	Ers. d.:

Originalgrösse der Zeichnung: A3