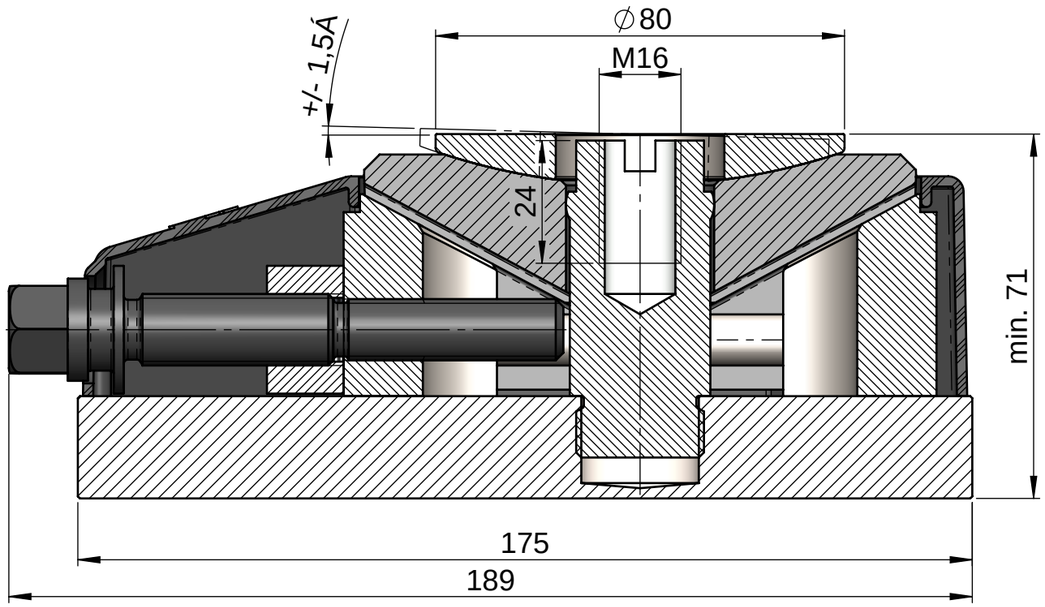


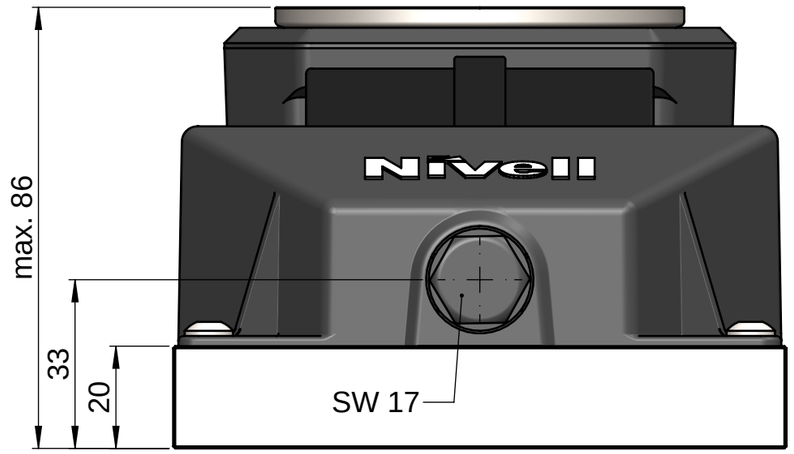


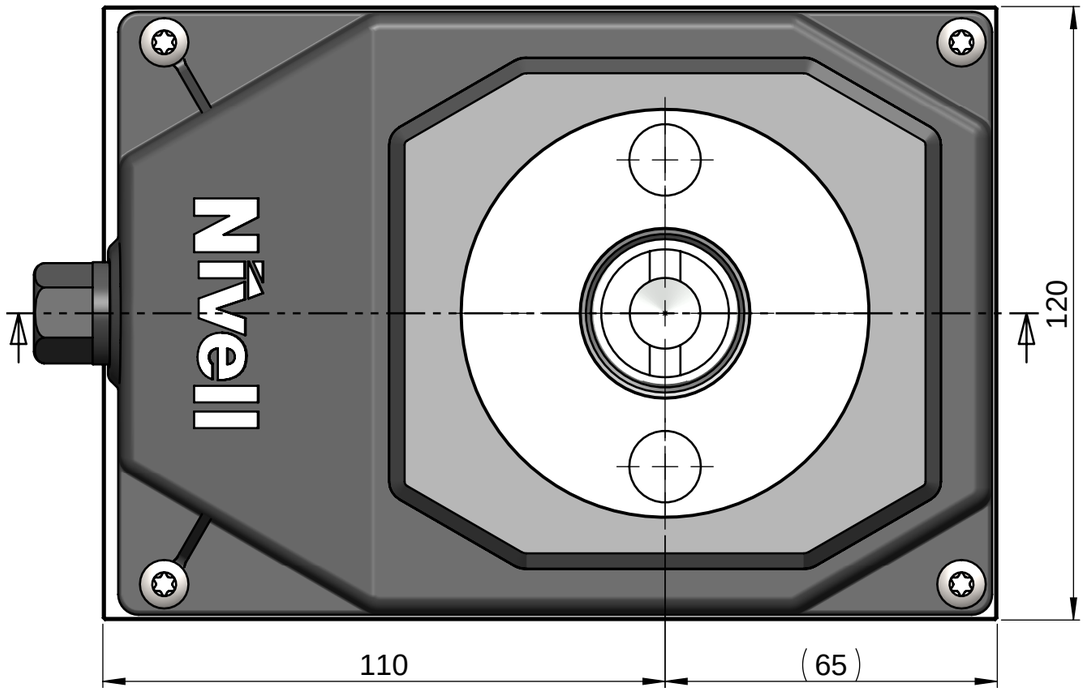


| Technische Daten | | Technical Data |
|---|---|---|
| Maximale Verstellbelastung* | 70kN* | Maximum adjustment load* |
| Maximales Drehmoment an der Stellschraube | 35Nm | Maximum torque at adjusting screw head |
| Drehmoment an der Stellschraube f¿r 10kN | 5Nm | Torque at adjusting screw head per 10kN |
| Feinverstellung | 15mm | Fine adjusting range |
| Hº henverstellung pro Umdrehung | 0.804mm | Height adjustment per adjusting screw turn |
| Schl¿sselweite f¿r Feinverstellung | 17mm | Hexagonal key size at adjusting screw head |
| Maximale Vorspannung der Fixations-Verschraubung | 50kN | Maximum Pre-tensioning load at fixation screw |
| *Deklaration maximale Belastung: Anteil statische und dynamische Lasten, Vorspannung der Fixationsverschraubung und Wechsellasten** = Maximale Belastung.<br><br>**Sollte die maximale Belastung stark von der maximalen Verstellbelastung* abweichen, sprechen Sie uns bitte an.**<br><br>**bewegliche Maschinenteile oder Werkst¿cke<br><br>***siehe www.nivell.com/downloads | | *Statement about maximum vertical load: the sum of the static, dynamic, pre-tension and changing loads** forces is equal to the maximum vertical load.<br><br>**If the maximum vertical load should considerably exceeded the maximum adjustment load*, please contact our technical services.**<br><br>** moving machine parts or workpieces<br><br>***please consult www.nivell.com/downloads |

| | | | | |
|---|---|---|---|---|
| Schutzvermerk nach DIN ISO 16016 beachten! | Bearbeitungsmasse ohne Toleranzangabe nach DIN ISO 2768-mK | | Gewicht/Weight (kg): 6.610 | Massstab/Scale: 1:1.2 |
| | | | Werkstoff/Material: - | Format: A3 |

| | Datum | Name |
|---|---|---|
| Erstellt | 29.12.2022 | STM |
| Bearbeitet | 29.12.2022 | STM |
| Gepr¿ft | 02.01.2023 | P.Lang |
| Freigabe | 03.01.2023 | P.Lang |

Benennung / Description

Schwerlastanker DKA-2/15 M16

Double wedge mount DKA-2/15 M16

Nivell®

info@nivell.com
www.nivell.com

Zeichnungsnummer / Drawing number: 3031-00

Index: A0

Blatt 2 von 2

Weitergabe sowie Vervielfª ltigung dieser Zeichnung, Verwertung und Mitteilung seines Inhalts sind verboten, soweit nicht ausdr¿cklich gestattet. Zuwiderhandlungen verpflichten zu Schadenersatz. Alle Rechte f¿r den Fall der Patent-, Gebrauchsmuster- oder Designeintragung vorbehalten.