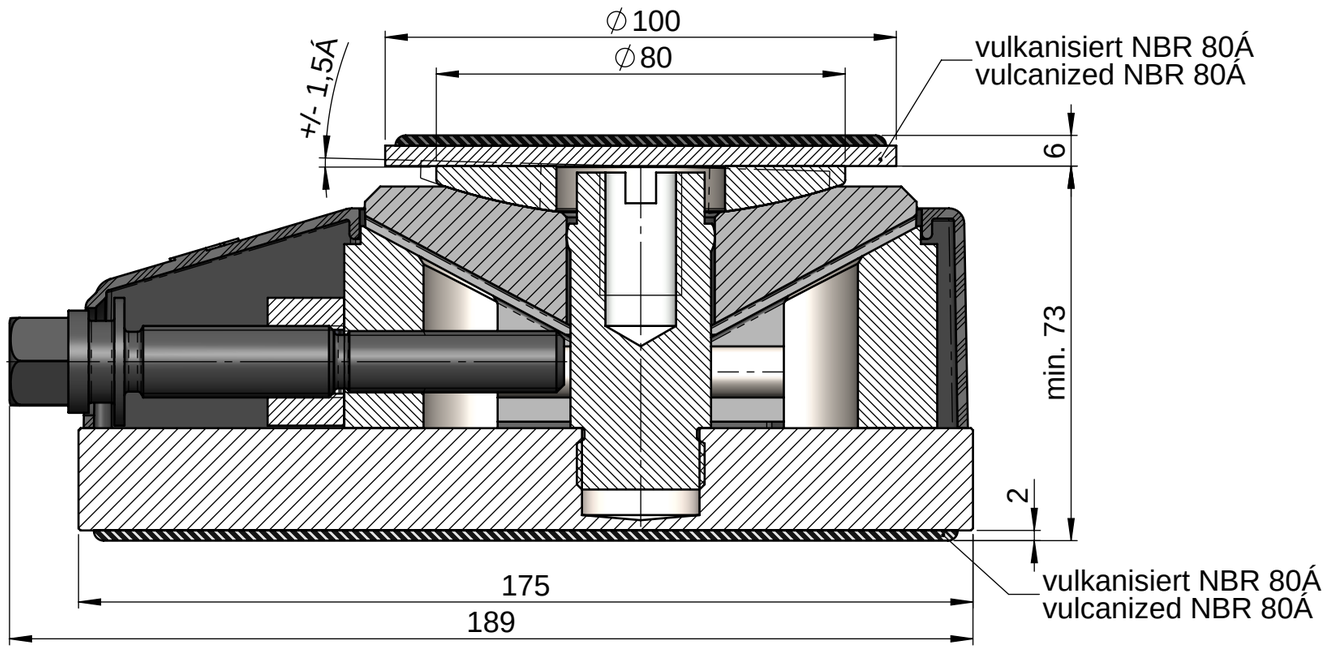

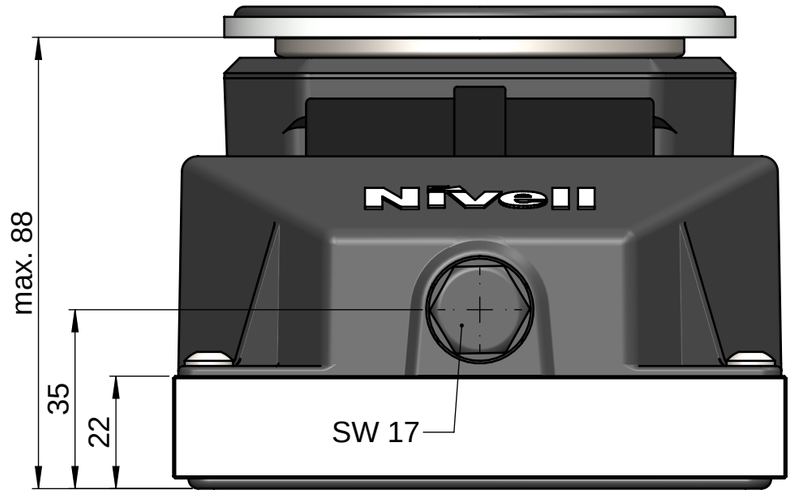

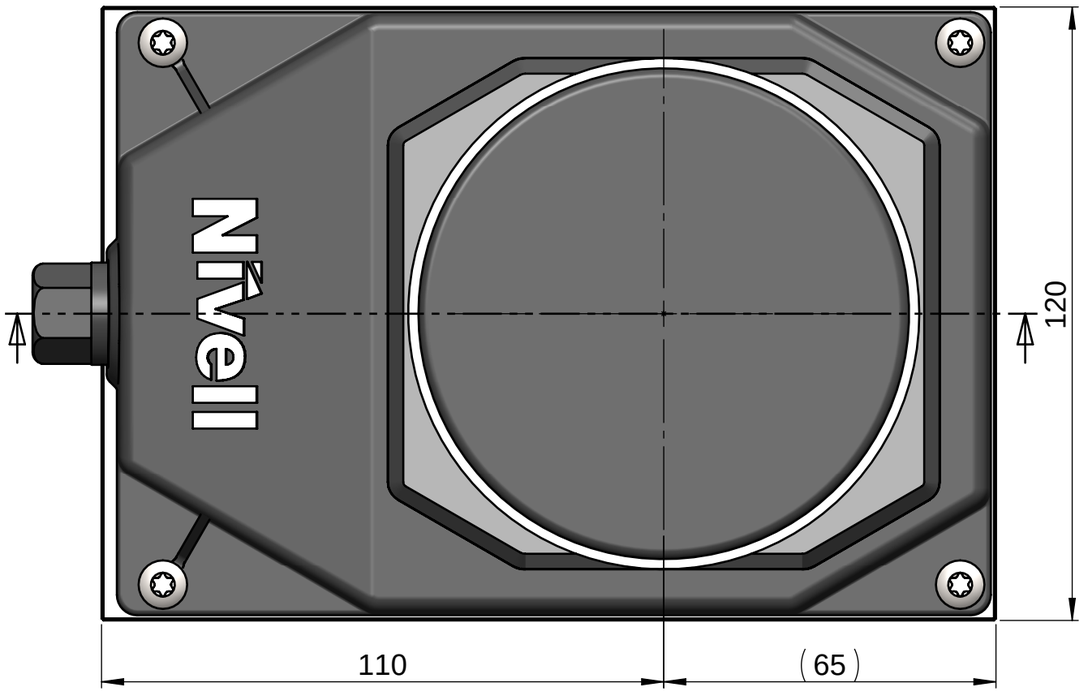

Technische Daten		Technical Data
Maximale Verstellbelastung*	70kN*	Maximum adjustment load*
Maximales Drehmoment an der Stellschraube	35Nm	Maximum torque at adjusting screw head
Drehmoment an der Stellschraube f¿r 10kN	5Nm	Torque at adjusting screw head per 10kN
Feinverstellung	15mm	Fine adjusting range
Hº henverstellung pro Umdrehung	0.804mm	Height adjustment per adjusting screw turn
Schl¿sselweite f¿r Feinverstellung	17mm	Hexagonal key size at adjusting screw head
Maximale Vorspannung der Fixations-Verschraubung		Maximum Pre-tensioning load at fixation screw
*Deklaration maximale Belastung: Anteil statische und dynamische Lasten, Vorspannung der Fixationsverschraubung und Wechsellasten** = Maximale Belastung. **Sollte die maximale Belastung stark von der maximalen Verstellbelastung* abweichen, sprechen Sie uns bitte an.** **bewegliche Maschinenteile oder Werkst¿cke ***siehe www.nivell.com/downloads		*Statement about maximum vertical load: the sum of the static, dynamic, pre-tension and changing loads** forces is equal to the maximum vertical load. **If the maximum vertical load should considerably exceeded the maximum adjustment load*, please contact our technical services.** ** moving machine parts or workpieces ***please consult www.nivell.com/downloads

Schutzvermerk nach DIN ISO 16016 beachten!	Bearbeitungsmasse ohne Toleranzangabe nach DIN ISO 2768-mK		Gewicht/Weight (kg): 6.920	Massstab/Scale: 1:1.2
			Werkstoff/Material: -	Format: A3

	Datum	Name
Erstellt	29.12.2022	STM
Bearbeitet	29.12.2022	STM
Gepr¿ft	02.01.2023	P.Lang
Freigabe	03.01.2023	P.Lang

Benennung / Description

Schwerlastanker DKPK-2/15

Double wedge mount DKPK-2/15

Nivell®
info@nivell.com
www.nivell.com

Zeichnungsnummer / Drawing number: 3028-00

Index: A0

Blatt 2 von 2

Weitergabe sowie Vervielfª ltigung dieser Zeichnung, Verwertung und Mitteilung seines Inhalts sind verboten, soweit nicht ausdr¿cklich gestattet. Zuwiderhandlungen verpflichten zu Schadenersatz. Alle Rechte f¿r den Fall der Patent-, Gebrauchsmuster- oder Designeintragung vorbehalten.