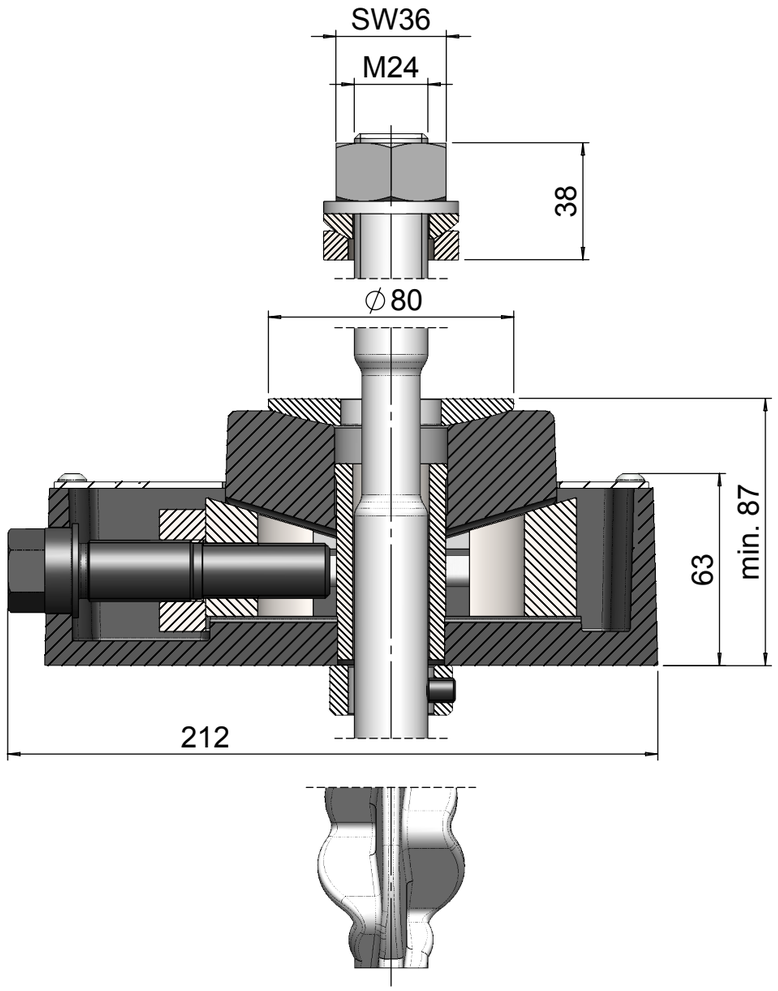

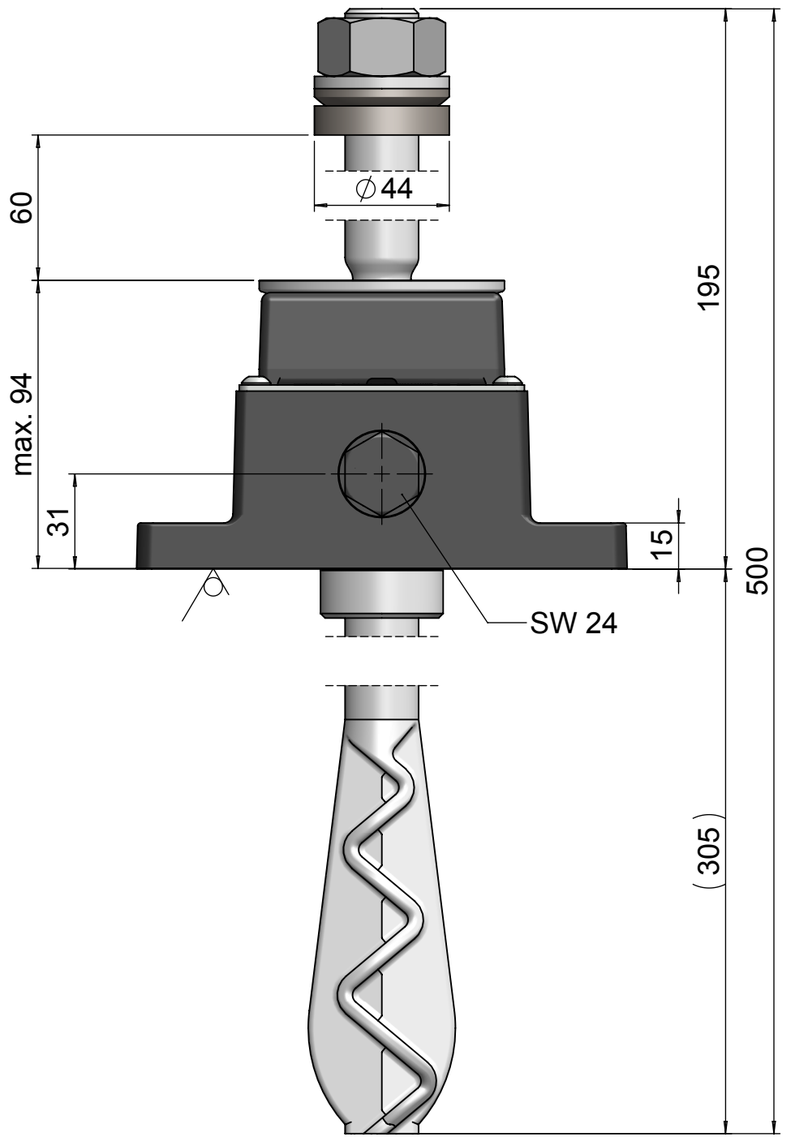

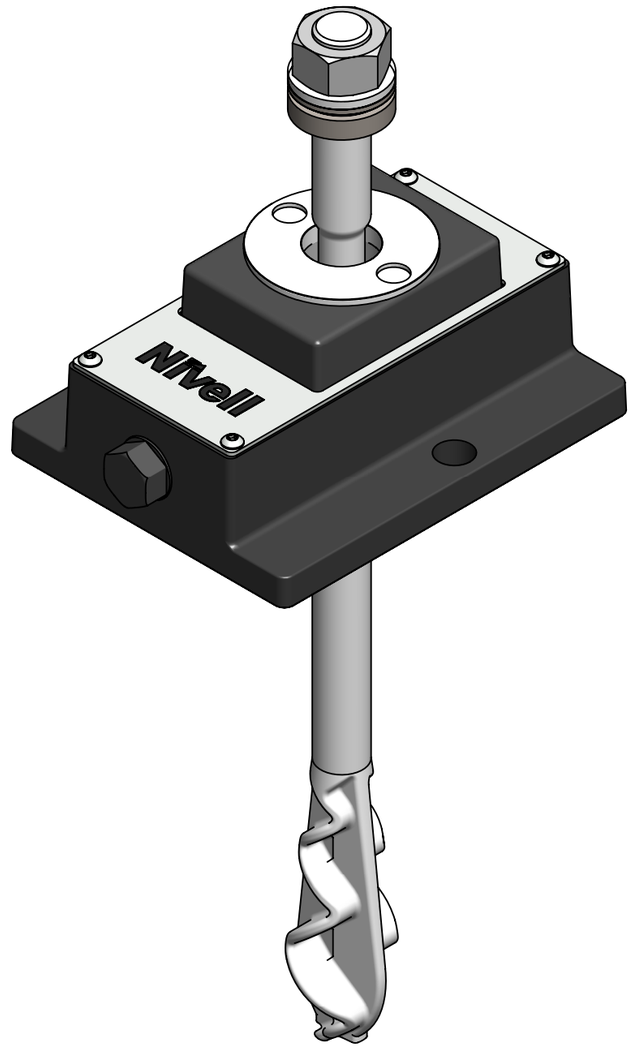

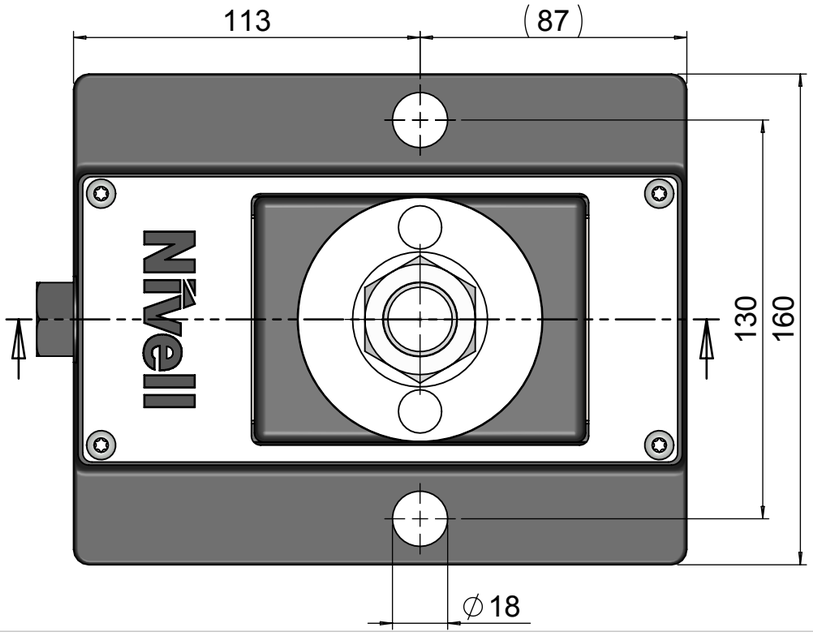

Données techniques

Course de réglage fin		7 mm
Charge maximum de réglage vertical	max.	250 kN
Couple de vis	max.	150 Nm
Couple de vis	par 10 kN	6 Nm
Ecartement pour vis de réglage		24 mm
Réglage hauteur par tour de la vis		0.444 mm
Poids		10.24 kg

Bearbeitungsmasse ohne Toleranzangabe nach DIN ISO 2768-mK

Länge	Toleranz
über 0,5-6	±0,1
über 6-30	±0,2
über 30-120	±0,3
über 120-400	±0,5
über 400-1000	±0,8
über 1000-2000	±1,2
über 2000-4000	±2,0

Schutzvermerk nach DIN 34 beachten!

	Datum	Name
Bearb	04.08.08	STM
Gepr	08.11.16	E. Müller
Freiga	08.11.16	E. Müller

Nivell
CH - 5620 Bremgarten
Tel : + 41 / 56 6482380
Fax: + 41 / 56 6482381
E-mail: info@nivell.com

Massstab 1:2

Gewicht (kg):

Werkstoff, Halbzeug, Rohteil-Nr. usw.

Benennung

Double-cale de précision DK-3, Ø25 M24x500 vis de scellement extensible forme E

Zeichnungsnummer: 3611-01

Index: A5

Blatt 2 von 3

Originalgrösse der Zeichnung: A3

Ind.	Änd.-Nr.	Datum	Name

Ursprung:

Ers. f.:

Ers. d.: