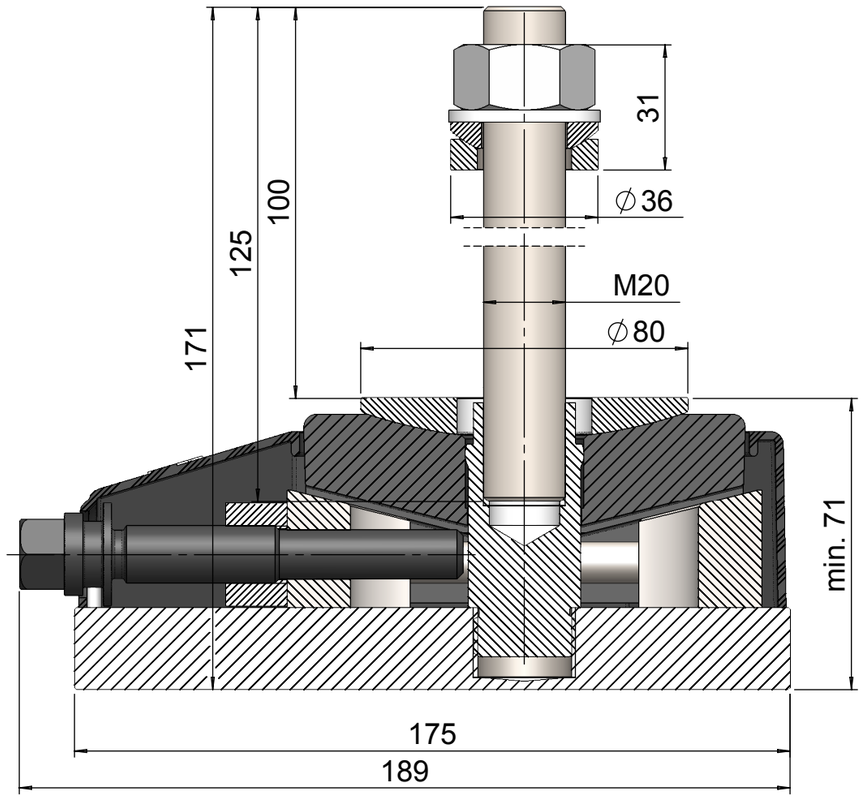

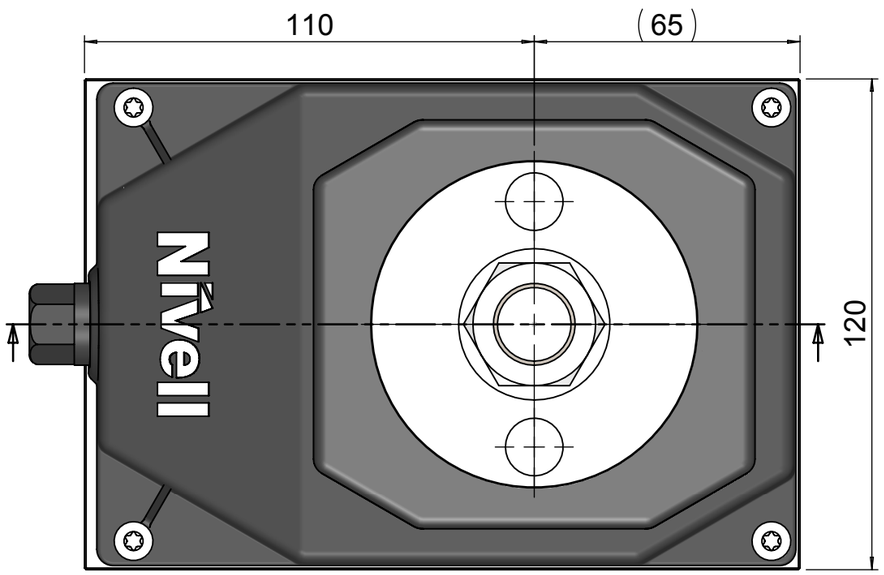

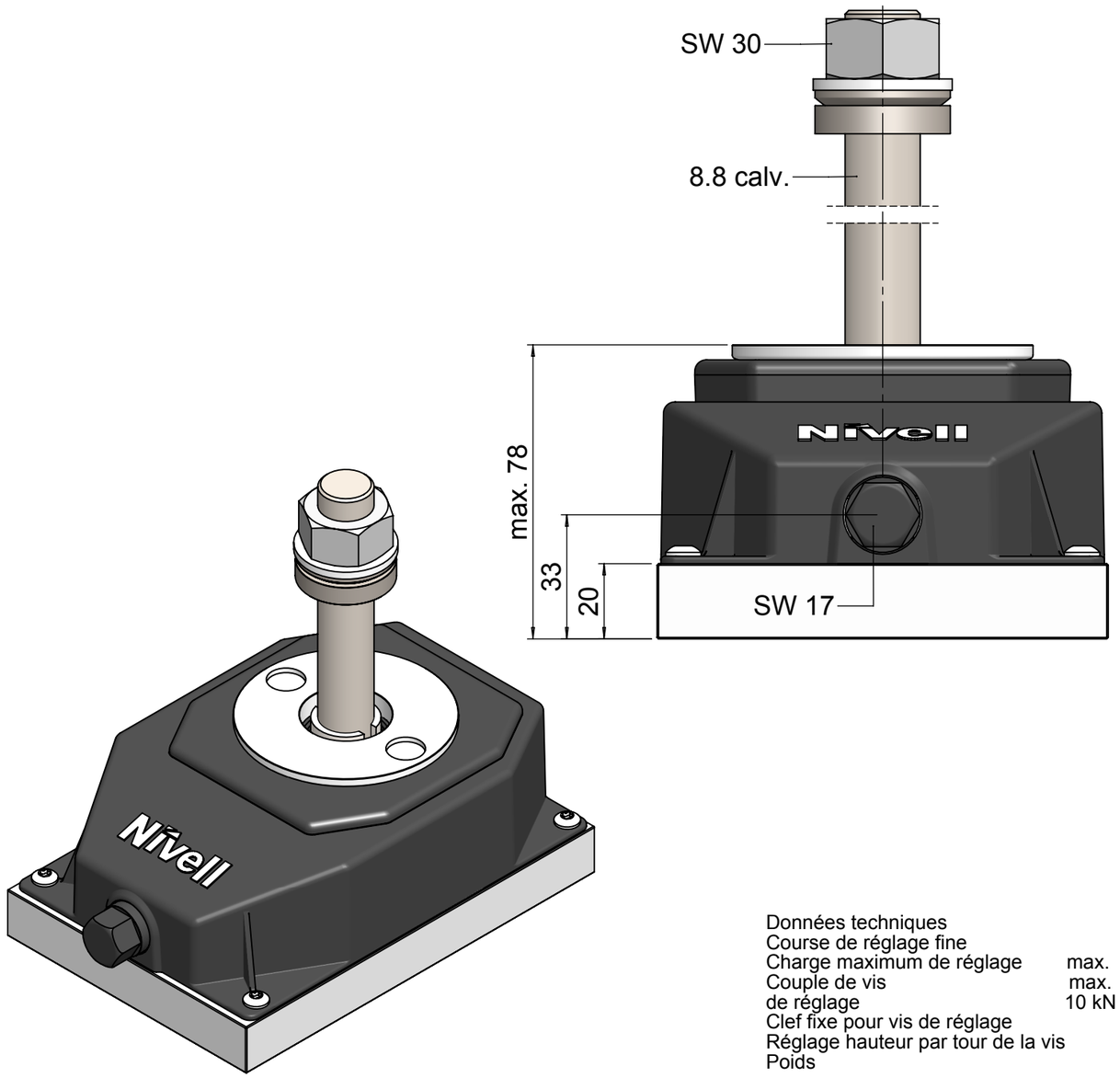

Données techniques

Course de réglage fine		7 mm
Charge maximum de réglage	max.	150 kN
Couple de vis	max.	60 Nm
de réglage	10 kN	4 Nm
Clef fixe pour vis de réglage		17 mm
Réglage hauteur par tour de la vis		0.375 mm
Poids		7.122 kg

Bearbeitungsmasse ohne Toleranzangabe nach DIN ISO 2768-mK	
Länge	Toleranz
über 0,5-6	±0,1
über 6-30	±0,2
über 30-120	±0,3
über 120-400	±0,5
über 400-1000	±0,8
über 1000-2000	±1,2
über 2000-4000	±2,0

Schutzvermerk nach DIN 34 beachten!

	Datum	Name
Bearb	02.12.08	STM
Gepr	01.12.16	E. Müller
Freiga	01.12.16	E. Müller

Nivell
CH - 5620 Bremgarten
Tel : + 41 / 56 6482380
Fax: + 41 / 56 6482381
E-mail: info@nivell.com

Massstab 1:1.5

Gewicht (kg):

Werkstoff, Halbzeug, Rohteil-Nr. usw.

Benennung

Double-cale de précision DKA-2, M20x100 (125)

Zeichnungsnummer 3541-01

Index A3

Blatt 2 von 3

Originalgrösse der Zeichnung: A3

Ind.	Ønd.-Nr.	Datum	Name	Ursprung:	3245-01	A0	Ers. f.:	Ers. d.: