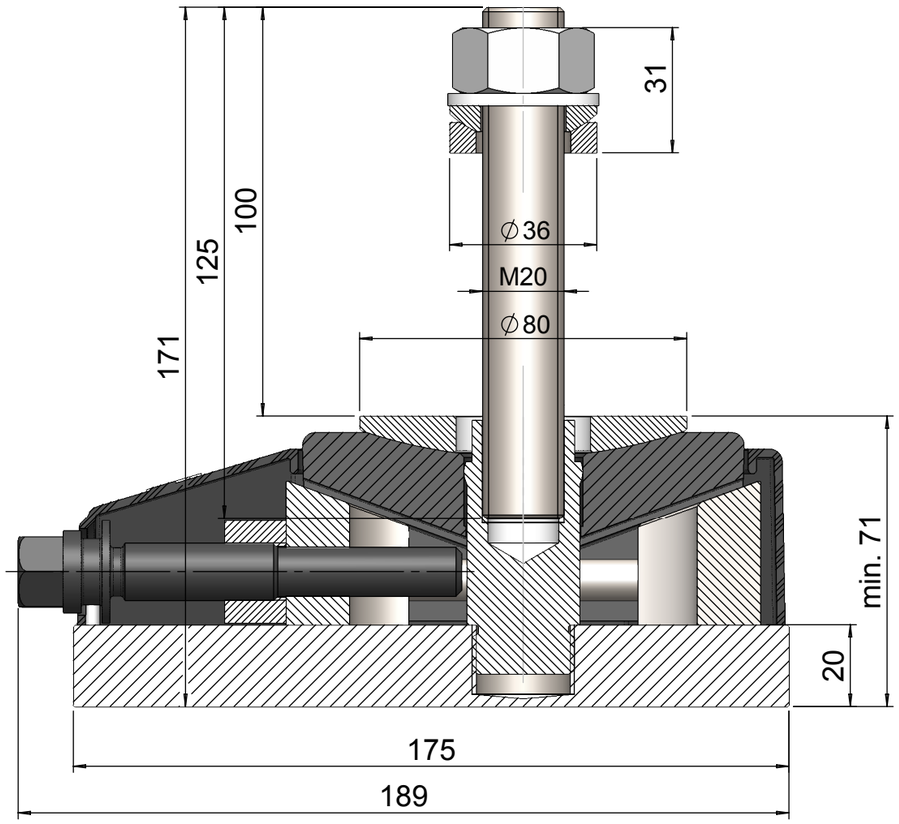

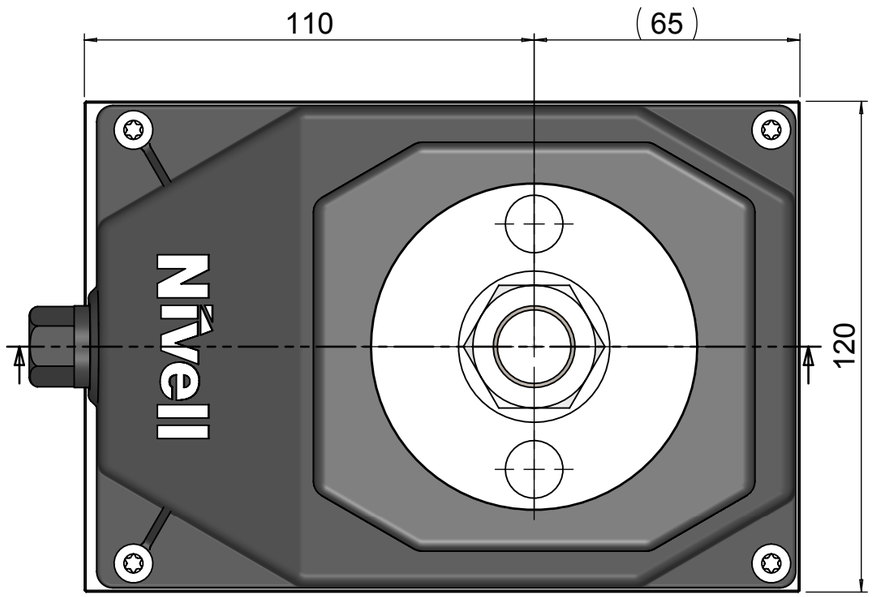

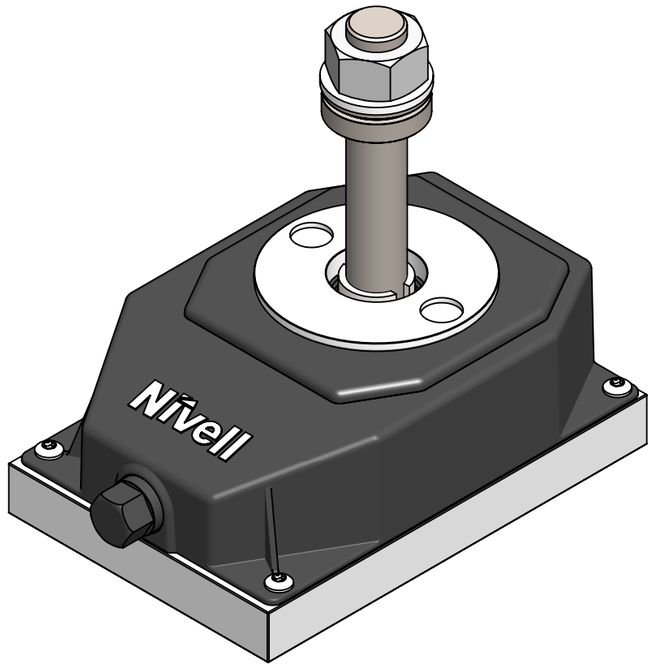

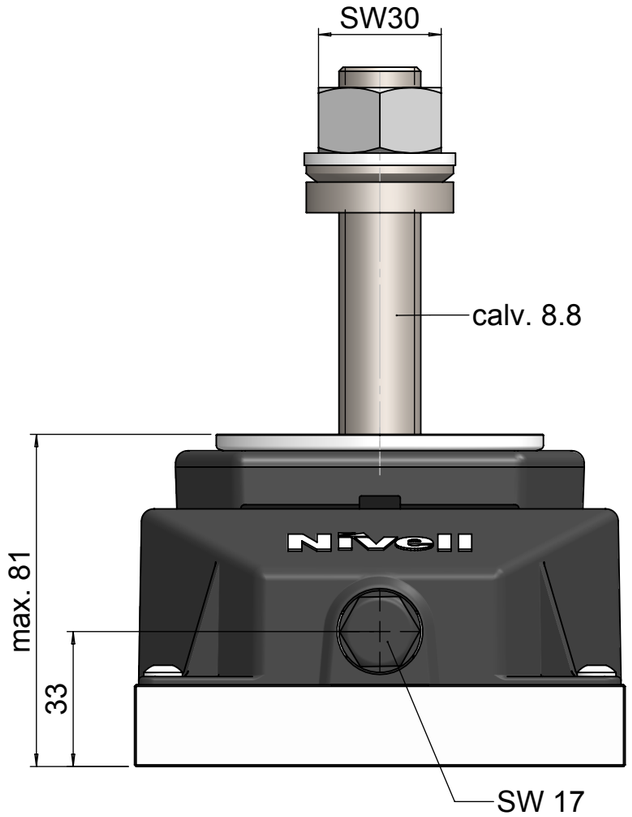

Données techniques

Course de réglage fin		10 mm
Charge maximum de réglage vertical	max.	120 kN
Couple de vis	max.	72 Nm
Couple de vis	par 10 kN	6 Nm
Ecartement pour vis de réglage		17 mm
Réglage hauteur par tour de la vis		0.546 mm
Poids		7.077 kg

Bearbeitungsmasse ohne Toleranzangabe nach DIN ISO 2768-mK

Länge	Toleranz
über 0,5-6	±0,1
über 6-30	±0,2
über 30-120	±0,3
über 120-400	±0,5
über 400-1000	±0,8
über 1000-2000	±1,2
über 2000-4000	±2,0

Schutzvermerk nach DIN 34 beachten!

	Datum	Name
Bearb	30.04.10	STM
Gepr	09.11.16	P. Lang
Freiga	09.11.16	P. Lang

Nivell
CH - 5620 Bremgarten
Tel : + 41 / 56 6482380
Fax: + 41 / 56 6482381
E-mail: info@nivell.com

Massstab 1:1.5

Gewicht (kg):

Werkstoff, Halbzeug, Rohteil-Nr. usw.

Benennung

Schwerlastanker DK-2/10, M20x100 (125)

Zeichnungsnummer 3241-01

Index A3

Blatt 2 von 3

Originalgrösse der Zeichnung: A3

Ind.	Änd.-Nr.	Datum	Name

Ursprung: 3245-01 A1

Ers. f.:

Ers. d.: