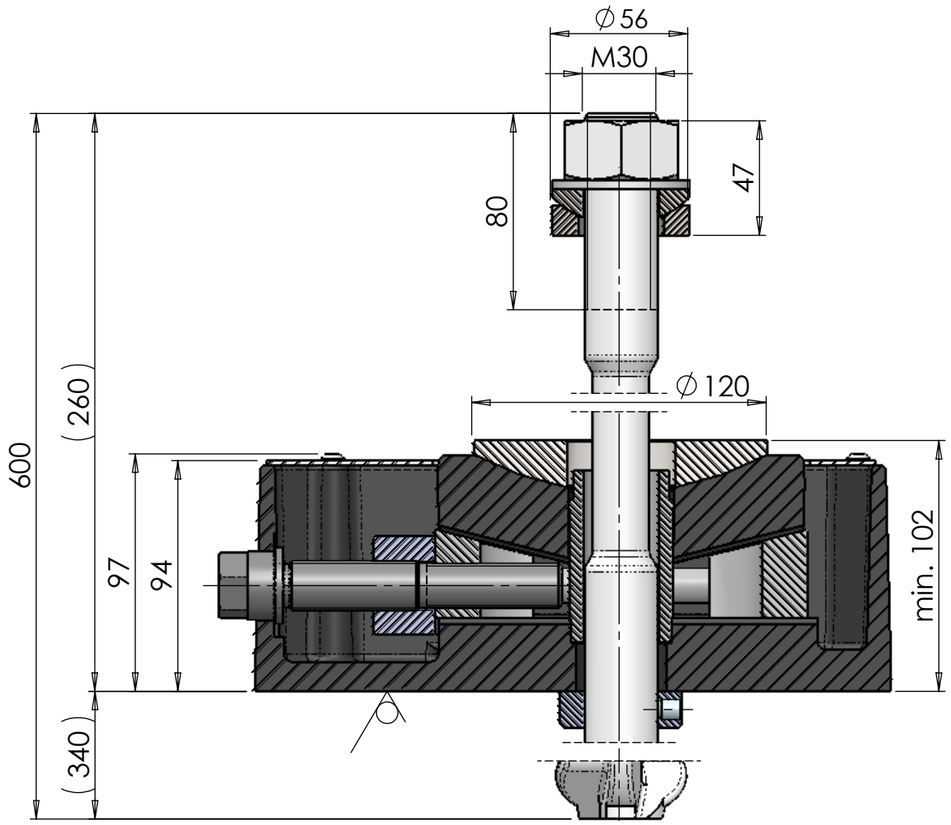

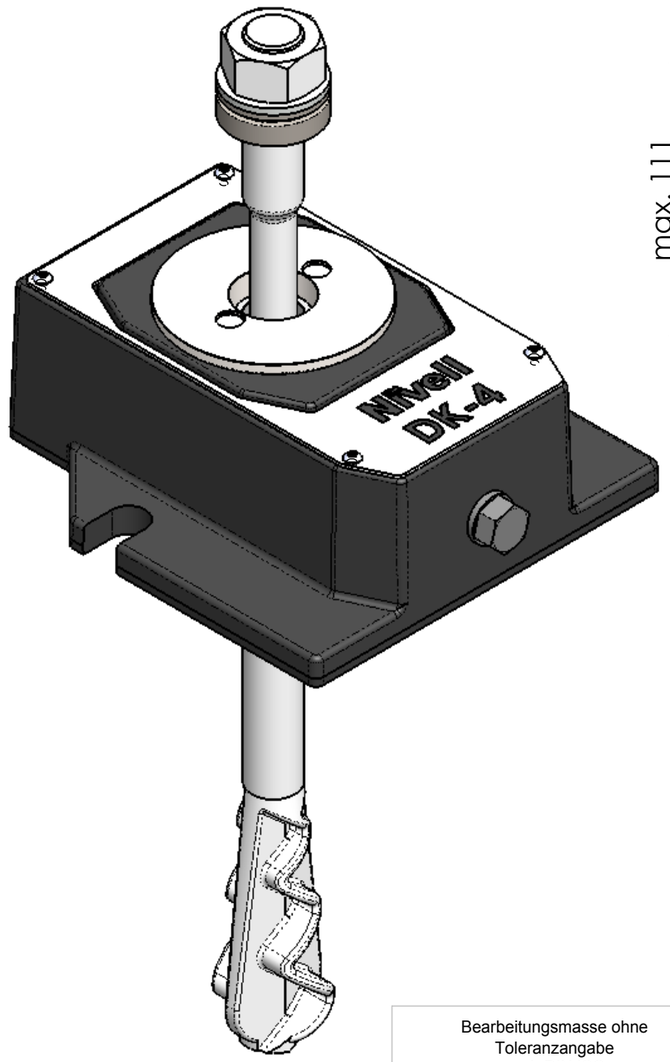

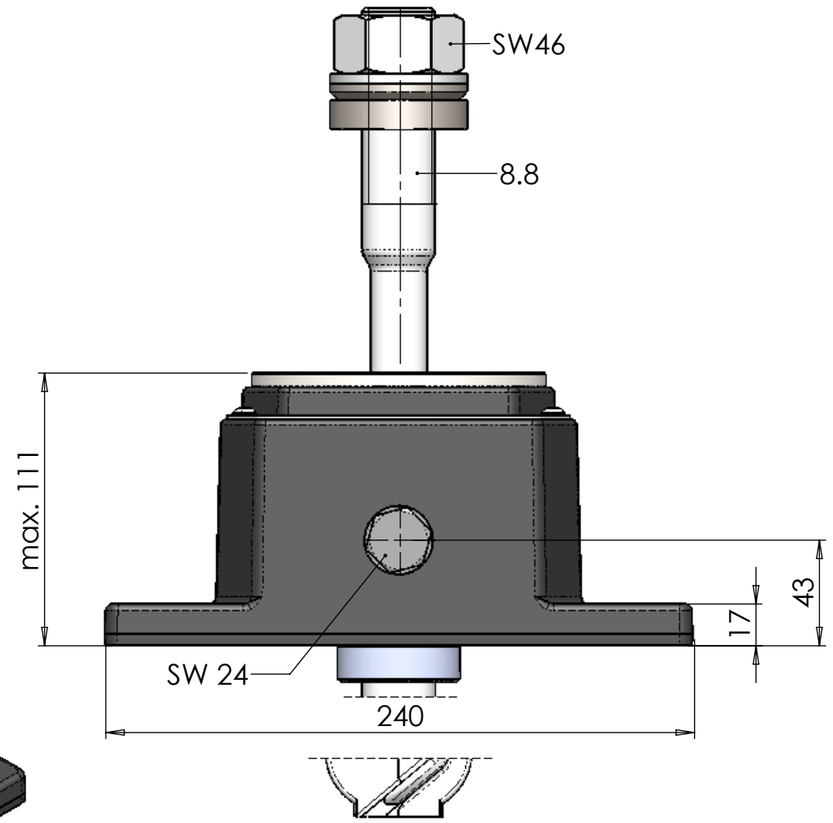

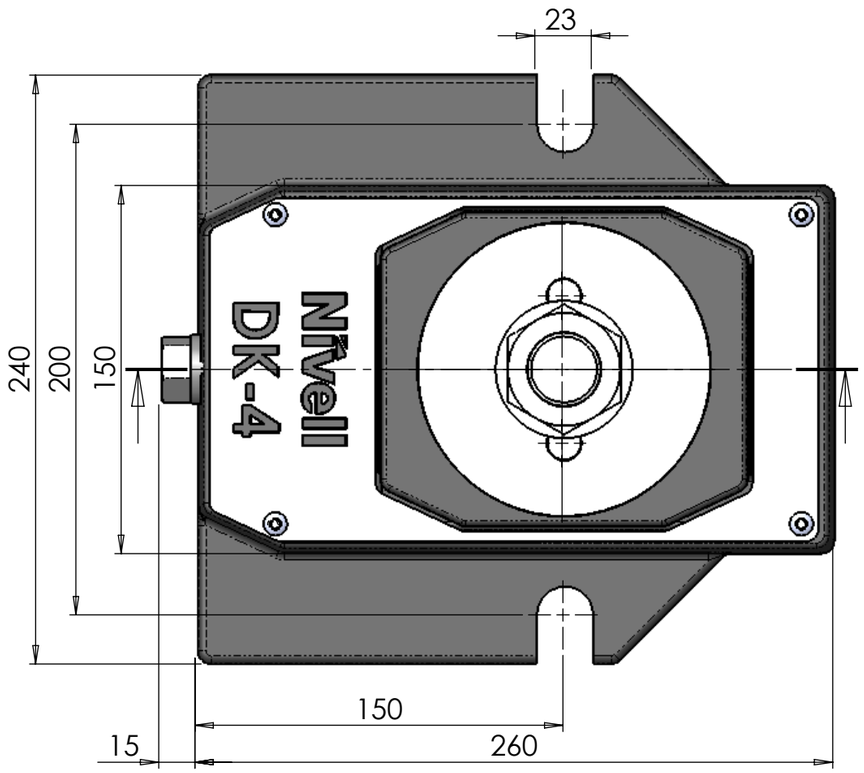

Technische Daten

Feinverstellung		9 mm
Verstellbelastung	max.	400 kN
Drehmoment an der Stellschraube	max.	200 Nm
Drehmoment an der Stellschraube für	10 kN	5 Nm
Schlüsselweite für Feinverstellung		24 mm
Höhenverstellung pro Umdrehung		0.375 mm
Gewicht		23.5 kg

Bearbeitungsmasse ohne Toleranzangabe nach DIN ISO 2768-mK

Länge	Toleranz
über 0,5-6	±0,1
über 6-30	±0,2
über 30-120	±0,3
über 120-400	±0,5
über 400-1000	±0,8
über 1000-2000	±1,2
über 2000-4000	±2,0

Schutzvermerk nach DIN 34 beachten!

	Datum	Name
Bearb	07.01.10	STM
Gepr	11.01.10	H. Pfiffner
Freiga	11.01.10	R. Bizaj

Nivell
CH - 5620 Bremgarten
Tel : + 41 / 56 6482380
Fax: + 41 / 56 6482381
E-mail: info@nivell.com

Massstab 1:2.5 | Gewicht (kg): 23.5

Werkstoff, Halbzeug, Rohteil-Nr. usw.

Benennung

Schwerlastanker DK-4
Wellensteindehnschraube M30x600

Zeichnungsnummer: 3721-01 | Index: A1 | Blatt 1 von 2

Originalgrösse der Zeichnung: A3

Ind.	Ønd.-Nr.	Datum	Name

Ursprung:

Ers. f.:

Ers. d.: